ZEVS

ОТ ОБЩЕГО К ЧАСТНОМУ

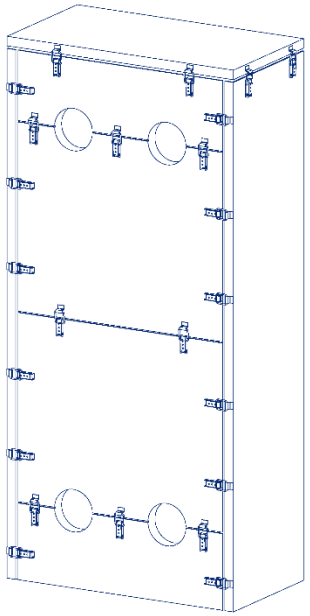

ТЕПЛОИЗОЛЯЦИОННЫЙ КОЖУХ

Тепло Энерго Комплекс

Содержание

- Производство
- Назначение
- Преимущества
- Конструктивные особенности
- Сертификаты и декларации
- Заказ и поставка

Производство

- Теплоизоляционные кожухи «ZEVS»
- Блочные тепловые пункты «ZEVS»
- Теплообменники «ZEVS»
- Насосные станции «ZEVS»
- Щиты управления автоматикой «ZEVS»
- Фильтры-грязевики жидкостные магнитные «ZEVS»
- Комплекты монтажных деталей КМД и КМДП

Собственный штат профессиональных специалистов, четкая система взаимодействия всех линейных отделов компании, применения высокотехнологичного современного оборудования и материалов обеспечивает отличное качество выпускаемой продукции и неукоснительное соблюдение сроков.

Назначение

Теплоизоляционный кожух «ZEVS» - это каркас, представляющий из себя разборную металлическую конструкцию. Основной материал является оцинкованная сталь толщиной 0,5мм. Изнутри кожух утеплен со всех сторон, кроме нижней части, изоляцией из минеральной ваты на основе базальтовых волокон толщиной 50мм.

- Повышение энергоэффективности системы
- Создание безопасных условий работы персонала и оборудования
- Снижение теплового излучения в окружающую среду
- Предохранение от нежелательного механического воздействия на теплообменник

Преимущества кожухов ZEVS

- Повышение надежности, безопасности и эффективности теплообменных аппаратов
- Легкость монтажа и эксплуатации
- Гарантийный срок 24 месяца
- Заводские условия. Постоянное совершенствование процесса
- Тщательный контроль качества выпускаемой продукции

Конструктивные особенности

- Кожух «ZEVS» состоит из 9 деталей.
- Крепления деталей между собой происходит при помощи замков-защелок.
- Толщина изоляции 50 мм по расчету в соответствии СП 61.13330.2012.
- Каркас выполнен из оцинкованной стали толщиной 0,5мм.
- Поддон собирает конденсат, образующийся на наружной стороне теплообменника, и воду, оставшуюся после слива при открытии аппарата для ремонта или технического обслуживания.
- Температура применения от - 200 °С до +180 °С.

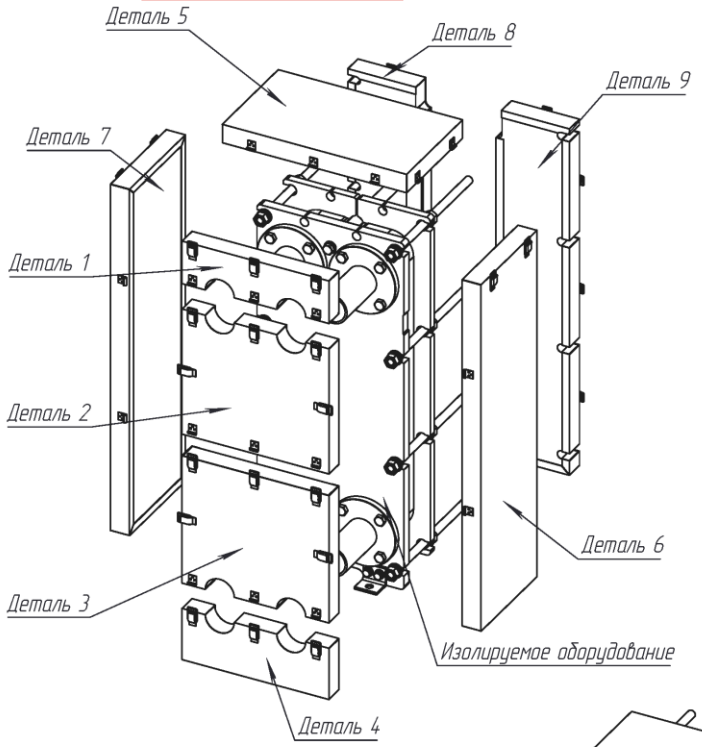

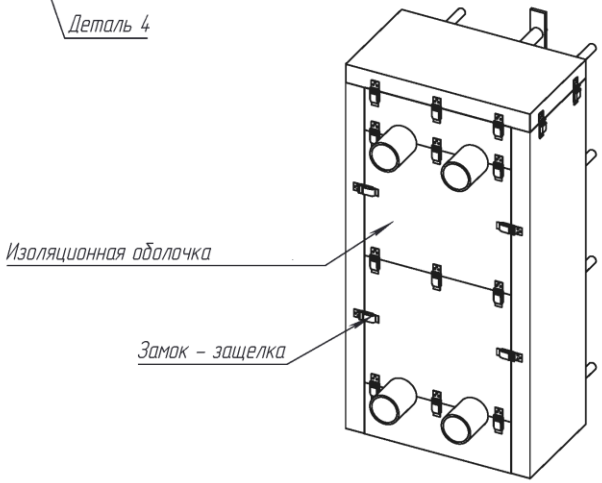

Сертификаты и декларации

Выпускаемая нами продукция имеет все требуемые сертификаты и декларации соответствия. Вся деятельность компании подчиняется установленным международными стандартами в области системы менеджмента качества.

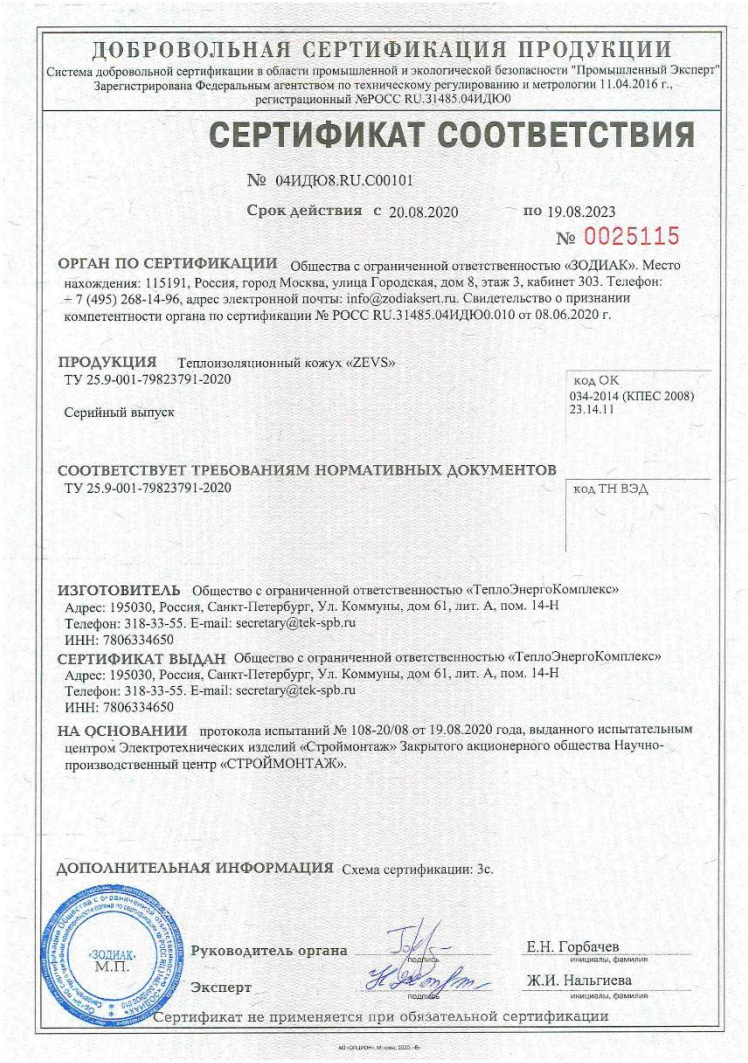

ДОБРОВОЛЬНАЯ СЕРТИФИКАЦИЯ ПРОДУКЦИИ

Система добровольной сертификации в области промышленной и экологической безопасности "Промышленный Эксперт" Зарегистрирована Федеральным агентством по техническому регулированию и метрологии 11.04.2016 г., регистрационный №РОСС RU.31485.04ИДЮ0

СЕРТИФИКАТ СООТВЕТСТВИЯ

№ 04ИДЮ8.RU.C00101

Срок действия с 20.08.2020 по 19.08.2023

№ 0025115

ОРГАН ПО СЕРТИФИКАЦИИ Общества с ограниченной ответственностью «ЗОДИАК». Место нахождения: 115191, Россия, город Москва, улица Городская, дом 8, этаж 3, кабинет 303. Телефон: + 7 (495) 268-14-96, адрес электронной почты: info@zodiaksert.ru. Свидетельство о признании компетентности органа по сертификации № РОСС RU.31485.04ИДЮ0.010 от 08.06.2020 г.

ПРОДУКЦИЯ Теплоизоляционный кожух «ZEVS»
ТУ 25.9-001-79823791-2020

Серийный выпуск

код ОК 034-2014 (КПЕС 2008) 23.14.11

СООТВЕТСТВУЕТ ТРЕБОВАНИЯМ НОРМАТИВНЫХ ДОКУМЕНТОВ
ТУ 25.9-001-79823791-2020

код ТН ВЭД

ИЗГОТОВИТЕЛЬ Общество с ограниченной ответственностью «ТеплоЭнергоКомплекс»
Адрес: 195030, Россия, Санкт-Петербург, Ул. Коммуны, дом 61, лит. А, пом. 14-Н
Телефон: 318-33-55. E-mail: secretary@tek-spb.ru
ИНН: 7806334650

СЕРТИФИКАТ ВЫДАН Общество с ограниченной ответственностью «ТеплоЭнергоКомплекс»
Адрес: 195030, Россия, Санкт-Петербург, Ул. Коммуны, дом 61, лит. А, пом. 14-Н
Телефон: 318-33-55. E-mail: secretary@tek-spb.ru
ИНН: 7806334650

НА ОСНОВАНИИ протокола испытаний № 108-20/08 от 19.08.2020 года, выданного испытательным центром Электротехнических изделий «Строймонтаж» Закрытого акционерного общества Научно-производственный центр «СТРОЙМОНТАЖ».

ДОПОЛНИТЕЛЬНАЯ ИНФОРМАЦИЯ Схема сертификации: 3с.

«ЗОДИАК» М.П.

Руководитель органа — подпись — Е.Н. Горбачев (инициалы, фамилия)

Эксперт — подпись — Ж.И. Нальгиева (инициалы, фамилия)

Сертификат не применяется при обязательной сертификации

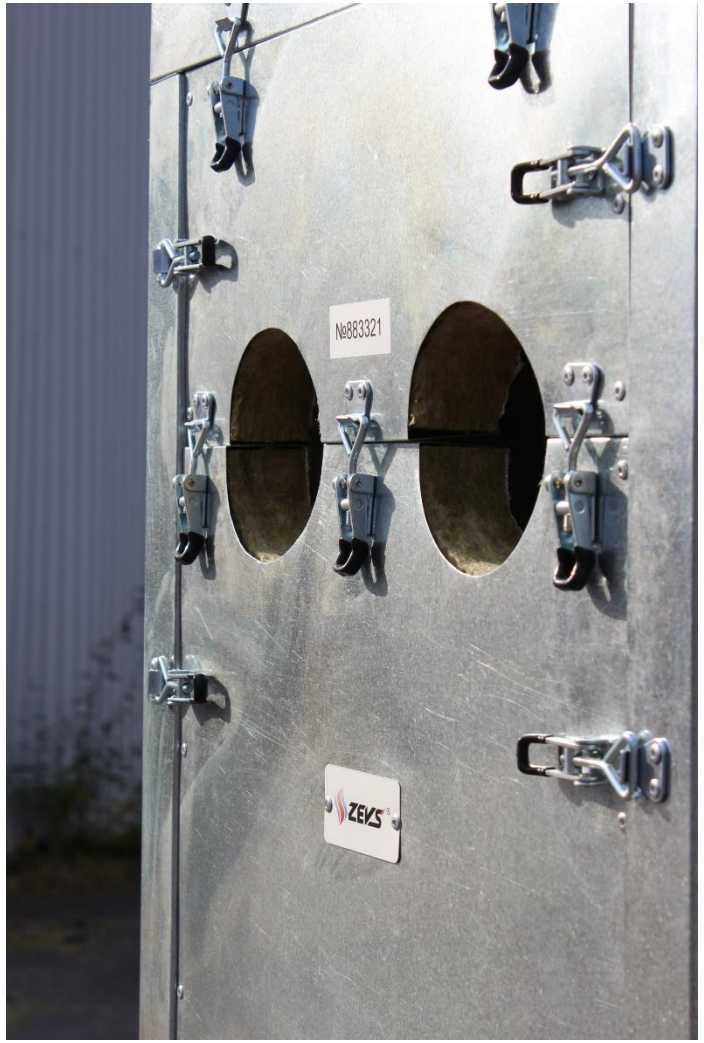

Заказ и поставка

- Для заказа кожухов «ZEVS» требуется отправить расчетные листы теплообменников на электронную почту **zevs@tek-spb.ru**.
- После этого наш специалист произведет расчет и свяжется с Вами.
- По желанию Заказчика, мы можем предложить несколько вариантов материалов, толщин изоляционного слоя и каркаса.
- Мы готовы предоставить эскизы, сборочные чертежи, сертификаты, подробное описание материалов, техническое решение, и любые другие необходимые документы.
- Кожуха поставляются в разобранном виде.
- Монтаж осуществляется по сборочным чертежам, идущими в комплекте.

195043, Россия, Санкт-Петербург,
ул. 2-я Жерновская дом 2/4, лит. Б, пом. 9-Н
Телефон +7 (812) 318-33-55

www.tek-spb.ru